VALVOLA A SARACINESCA MP 240bzr

Valvola a Saracinesca in Ghisa grigia a Corpo Ovale vite esterna sede bronzo PN16 per Alte Temperature BS5150/ANSI CLASS 125

Principali caratteristiche

- Prodotta in Italia in accordo a BS 5150
- Scartamento secondo EN 558-1, serie 3
- Connessioni flangiate secondo ANSI B16.1 a flangia piana (EN 1092-2 PN16 o secondo altre specifiche disponibili su richiesta)
- Asta uscente, chiusura in senso orario, tenuta secondaria sullo stelo regolabile tramite premistoppa
- Minima perdita di carico
- Testata idraulicamente secondo EN 12266-1: Test tipo P11-P12 Rate A
- Conforme alla Direttiva Attrezzature in Pressione PED 2014/68/UE art. 13 Fluidi di gruppo 2
- 100% passaggio totale

Settori di utilizzo

- Alimentazione sistemi antincendio Sprinkler

Protezione dalla corrosione

- Versione Standard: rivestita esternamente con vernice ad alta resistenza alla corrosione con resina oleofenolica ai fosfati di zinco Rosso Ral 3000

Condizioni di esercizio

Temperature fluido (°C)	-10 to +120	+120 to +150
Massima pressione fluido (bar)	16	14

Test idraulico secondo EN 12266-1 (bar)

P11 Corpo	P12 Sedi (acqua)	P12 Sedi (aria)
24	18	6

Specifica materiali

Nr	Parte	Materiale	Norma
1	Controdado	CW614N Ottone trafilato	EN 12164
2	Volantino	EN-GJL-250 Ghisa grigia	EN 1561
3	Madrevite	CB 754-S GM Ottone fuso	EN 1982
4	Cavallotto	EN-GJL-250 Ghisa grigia	EN 1561
5	Premistoppa	EN-GJL-250 Ghisa grigia	EN 1561
6	Baderna	Ptfe	ASTM 4894
7	Guarnizione	Fasit 205	-
8	Stelo	Ottone trafilato CW614N	EN 12164
9	Cappello	EN-GJL-250 Ghisa grigia	EN 1561
10	Guarnizione	Fasit 205	-
11	Madrevite	CB 754-S GM Ottone fuso	EN 1982
12	Cuneo DN 40-DN 65	Bronzo fuso CuSn5Zn5Pb5-B	EN 1982
12	Cuneo DN 80-DN 300	EN-GJL-250 Ghisa grigia	EN 1561
13	Sede	Bronzo fuso CuSn5Zn5Pb5-B	EN 1982
14	Corpo	EN-GJL-250 Ghisa grigia	EN 1561
15	Dadi	Acciaio al carbonio 8.8 zincato	ISO 4032
16	Vite	Acciaio al carbonio 8.8 zincato	EN ISO 4017
17	Tirante	Acciaio al carbonio 8.8 zincato	-
18	Spina	Acciaio al carbonio	-

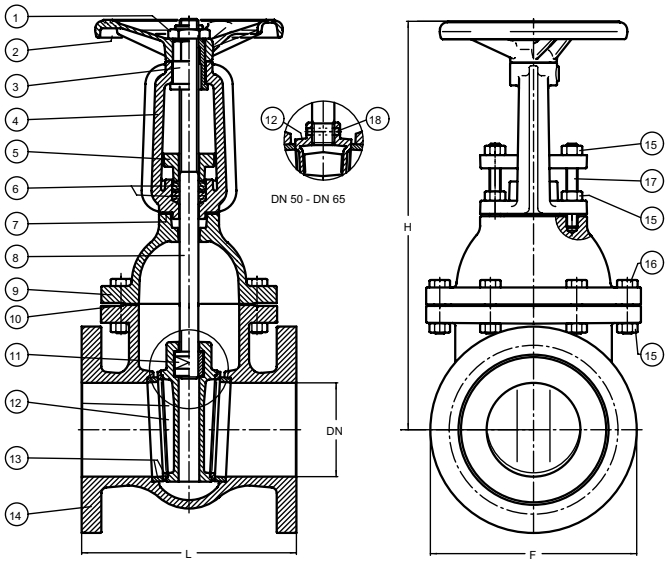

Dati tecnici

DN	50	65	80	100	125	150	200	250	300
F mm	165	185	200	229	250	285	340	405	483
L mm	178	190	203	229	254	267	292	330	356
H mm	275	335	380	435	495	585	710	830	965
Peso Kg	13	17	23	32	43	56	89	134	181
Volantino Ø mm	150	175	175	200	200	225	250	300	350
Giri apertura/chiusura nr	12,5	16	20	25	25	30	40	50	60
Momento torcente in chiusura Nm	30	35	35	40	45	45	60	65	70
Perdite di carico Kvs	250	430	790	1.250	1.960	2.790	2.880	4.306	6.380

IT_240bzr - Edizione 09/2017 • Maran e Peracini srl si riserva il diritto di apportare variazioni senza preavviso.

MARAN E PERACINI srl
Via Valduggia, 25
13011 Borgosesia (VC) - Italy
T. +39 0163 26757
F. +39 0163 22464
maranperacini@maranperacini.com
www.maranperacini.com
MARAN E PERACINI

GATE VALVES

MP 240bzR

Cast iron Gate Valve outside screw bronze trim PN16 handwheel operated High Temperature BS 5150/ANSI Class 125

Main characteristics

- Manufactured in Italy in accordance with BS 5150
- Face-to-face length according to EN 558-1, basic series 3
- Flanged according to ANSI B16.1with flat face (EN 1092-2 PN 16 available)
- Outside screw thread clockwise closing, adjustable stuffing box
- Minimal pressure drop
- Hydrostatically tested according to EN 12266-1: Test type P11-P12 Rate A
- Pressure Equipment Directive 2014/68/UE art. 13 Group 2
- 100% full bore
- Gate valves are bi-directional and can be installed in any position. However, the preferred orientation is with the stem pointing vertically upwards.

Field of application

- Fire sprinkler systems

Corrosion protection

- Standard version: externally coated with Phenolic-oil resin with zinc-phosphate high corrosion resistance painting Red Ral 3000
- On request: integrally epoxy coated

Ratings

Working temperature (°C)	-10 to +120	+120 to +150
Max Working pressure (bar)	16	14

Hydrostatically tested according to EN 12266-1 (bar)

P11 Body test	P12 Seat Test water	P12 Seat test air
24	18	6

Material specification

Nr	Parts	Material	Specification
1	Lock nut	CW614N Drawn brass	EN 12164
2	Handwheel	EN-GJL-250 grey cast iron	EN 1561
3	Motherscrew	CB 754-S GM Cast brass	EN 1982
4	Yoke	EN-GJL-250 grey cast iron	EN 1561
5	Packing gland	EN-GJL-250 grey cast iron	EN 1561
6	Packing	Ptfe	ASTM 4894
7	Gasket	Fasit 205	-
8	Stem	CW614N Drawn brass	EN 12164
9	Bonnet	EN-GJL-250 grey cast iron	EN 1561
10	Gasket	Fasit 205	-
11	Motherscrew	CB 754-S GM Cast brass	EN 1982
12	Wedge DN 40-DN 65	Cast bronze CuSn5Zn5Pb5-B	EN 1982
12	Wedge DN 80- DN 300	EN-GJL-250 grey cast iron	EN 1561
13	Seat	Cast bronze CuSn5Zn5Pb5-B	EN 1982
14	Body	EN-GJL-250 grey cast iron	EN 1561
15	Nut	Zinc-plated 8.8 carbon steel	ISO 4032
16	Screw	Zinc-plated 8.8 carbon steel	EN ISO 4017
17	Tie rod	Zinc-plated 8.8 carbon steel	-
18	Pin	Carbon steel	-

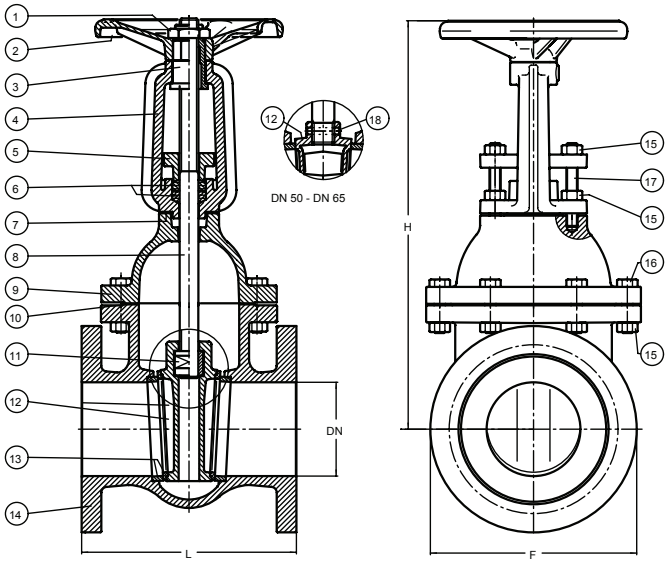

Technical data

DN	50	65	80	100	125	150	200	250	300
F mm	165	185	200	229	250	285	340	405	483
L mm	178	190	203	229	254	267	292	330	356
H mm	275	335	380	435	495	585	710	830	965
Weight Kg	13	17	23	32	43	56	89	134	181
Handwheel Ø mm	150	175	175	200	200	225	250	300	350
Turns open/close nr	12,5	16	20	25	25	30	40	50	60
Max torque gate closing Nm	30	35	35	40	45	45	60	65	70
Kvs value	250	430	790	1.250	1.960	2.790	2.880	4.306	6.380

EN_240bzR - Edition 02/2016 • Maran e Peracini srl assumes no responsibility or liability for typographical errors or omissions and reserves the right to change without notice.

MARAN E PERACINI srl
Via Valduggia, 25
13011 Borgosesia (VC) - Italy
T. +39 0163 26757
F. +39 0163 22464
maranperacini@maranperacini.com
www.maranperacini.com